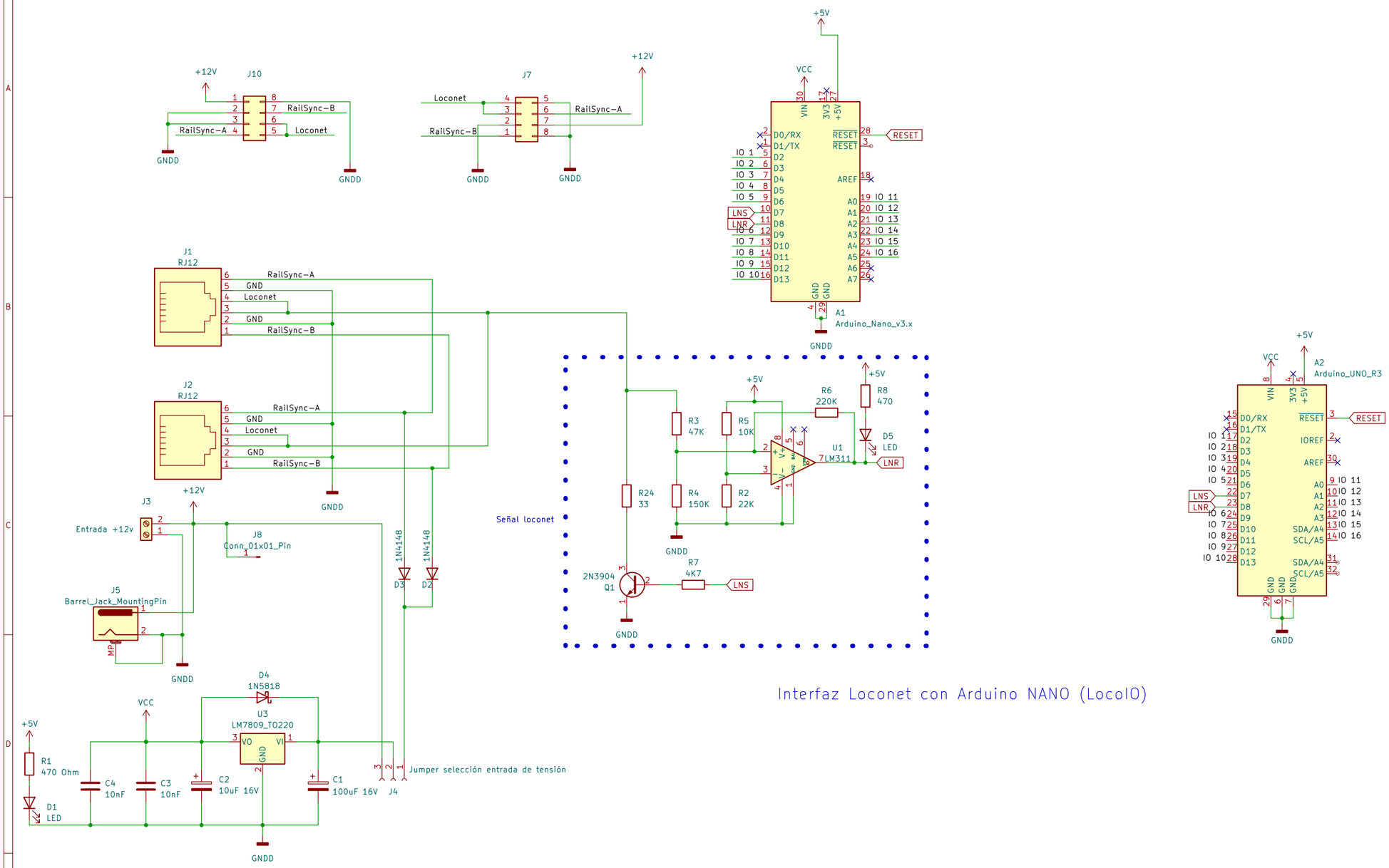

Loconet IO Shield
Incluye pin de +12V para otras placas

Sheet: /
File: HTX001 v3.kicad_sch

Title: HTX001

Size: A3	Date: 2025-11-23	Rev: 3.0
KiCad E.D.A. 8.0.8		Id: 1/1